PACKLISTE

			Art.-Nr.	Kunden - Nr.
Toyota Land Cruiser J12 Modell 2003 / 2006	**Frontschutzbügel Bully 76**	Edelstahl poliert	1764111	----------
	Montagesatz	----	1769111	

Lieferumfang:

Anzahl	Bezeichnung	Art.-Nr.
1 St.	Rohrbügel Bully 76 Standard	1764111.1
1 St.	Montagesatz	1769111

Lieferumfang: Montagesatz 1769111

Anzahl	Bezeichnung	Art.-Nr.
1 St.	Halter oben rechts (RS und Bully)	1765022
1 St.	Halter oben links (RS und Bully)	1765023
2 St.	Halter unten für Bully 76	1765048
2 St.	Halter unten für Bully 76	1765148
1 St.	Abschlepphaken	**145**5026
4 St.	Gegenplatte	1765027

Normteile:

Anzahl	Bezeichnung	DIN-Nr.
2 St.	Flachrundschraube mit Vierkant M8 x 25	603 A2
2 St.	Sechskantschraube M8 x 25	933 A2
2 St.	Sechskantschraube M10 x 50	933 Zn
1 St.	Sechskantschraube M12 x 1,25 x 30	961 Zn
4 St.	Sechskantmutter M8	934 A2
2 St.	Sechskantmutter M10	934 Zn
6 St.	Scheibe Ø 8,4	9021 A2
4 St.	Scheibe Ø 10,5	9021 Zn
1 St.	Scheibe Ø 13	9021 Zn
4 St.	Federring Ø 8	127 A2
2 St.	Federring Ø 10	127 Zn
1 St.	Federring Ø 13	127 Zn
2 St.	Kunststoffkappen SW 13 mm	-----

PACKLISTE

			Art.-Nr.	Kunden - Nr.
Toyota Land Cruiser J12 Modell 2003 / 2006	**Frontschutzbügel Bully 60** niedrig	Edelstahl poliert	1764011	TOY 692 090
	Frontschutzbügel Bully 60 hoch	Edelstahl poliert	1764211	----------
	Montagesatz	----	1769011	----------

Lieferumfang:

Anzahl	Bezeichnung	Art.-Nr.
1 St.	Rohrbügel Bully 60 niedrig	1764011.1
	oder	
1 St.	Rohrbügel Bully 60 Standard	1764211.1
	und	
1 St.	Montagesatz	1769011

Lieferumfang: Montagesatz 1769011

1 St.	Halter oben rechts (Bully)	1765022
1 St.	Halter oben links (Bully)	1765023
2 St.	Halter unten f. Bully 60	1765049
2 St.	Halter unten f. Bully 60	1765149
1 St.	Abschlepphaken	**145**5026
4 St.	Gegenplatte	1765027

Normteile:

Anzahl	Bezeichnung	DIN-Nr.
2 St.	Flachrundschraube mit Vierkant M8 x 25	603 A2
2 St.	Sechskantschraube M8 x 25	933 A2
2 St.	Sechskantschraube M10 x 50	933 Zn
1 St.	Sechskantschraube M12 x 1,25 x 30	961 Zn
4 St.	Sechskantmutter M8	934 A2
2 St.	Sechskantmutter M10	934 Zn
6 St.	Scheibe Ø 8,4	9021 A2
4 St.	Scheibe Ø 10,5	9021 Zn
1 St.	Scheibe Ø 13	9021 Zn
4 St.	Federring Ø 8	127 A2
2 St.	Federring Ø 10	127 Zn
1 St.	Federring Ø 13	127 Zn
2 St.	Kunststoffkappen SW 13 mm	-----

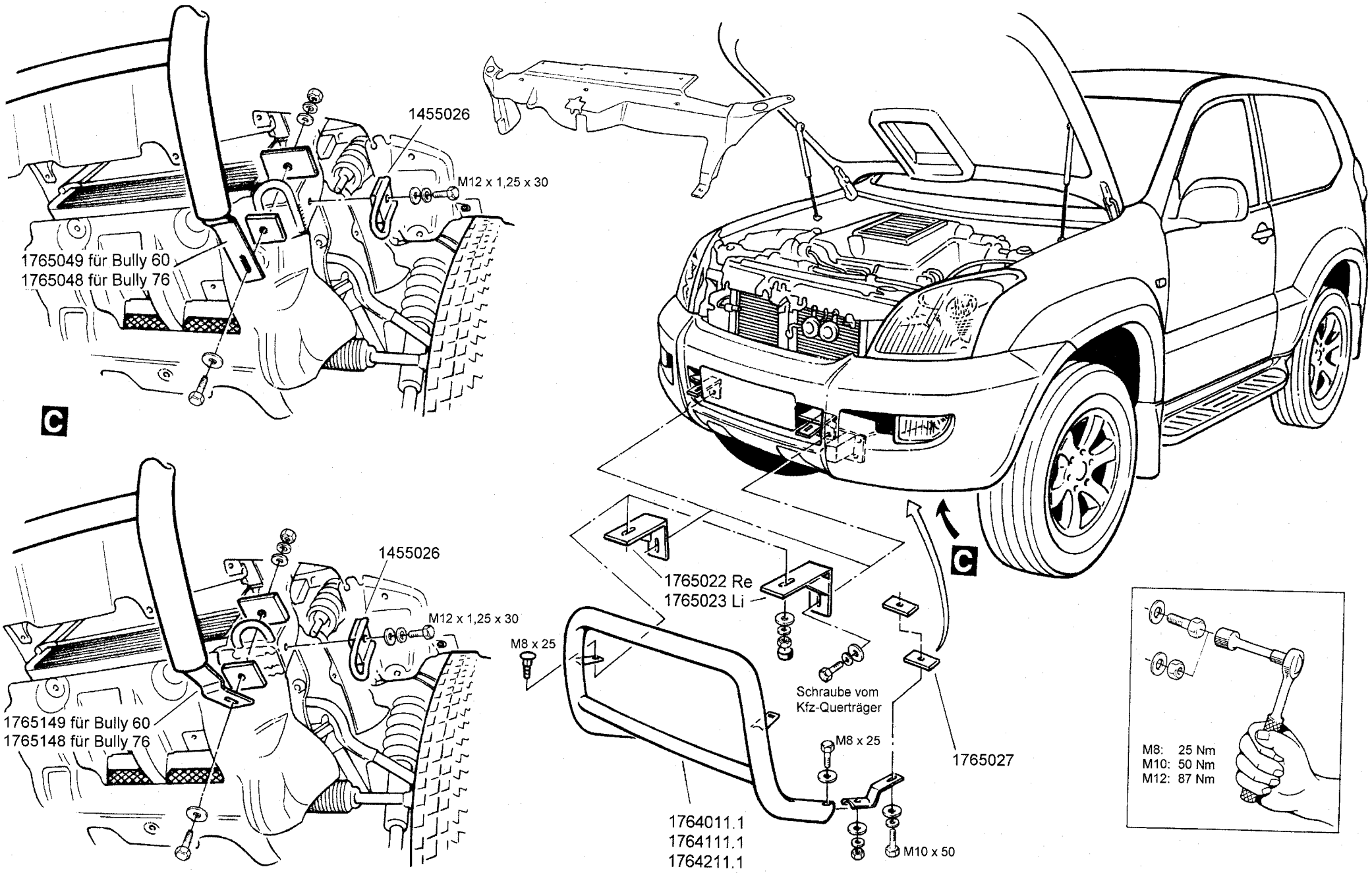

Revision 4: 23.01.2007

ANTEC Fahrzeugtechnik GmbH
Herrschinger Str. 54, D-82266 Inning
Tel.+49 (0 8143) - 93 20 0
Fax.+49 (0 8143) - 93 20 49

MONTAGEANLEITUNG
Toyota Land Cruiser J12
Modell 2003 / 2006

Frontschutzbügel Bully 60 niedrig	**Edelstahl poliert**	**1764011**	***TOY 692 090***
Frontschutzbügel Bully 60 hoch	**Edelstahl poliert**	**1764211**	
Montagesatz	**- - -**	**1769011**	
Frontschutzbügel Bully 76	**Edelstahl poliert**	**1764111**	
Montagesatz	**- - -**	**1769111**	