16H 4036

Mitsubishi Outlander Md. 09/2012

Rear bumper guard 38 / Tube arrière 38 / Heckrohr 38

Assembly Instruction

Montageanleitung • Instructions de montage

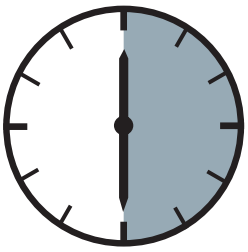

30 Minuten

Artikel-Nr:
16H4036 stainless steel
16H5036 black steel

Revision 1: 03.05.2013

antec
www.antec-online.de

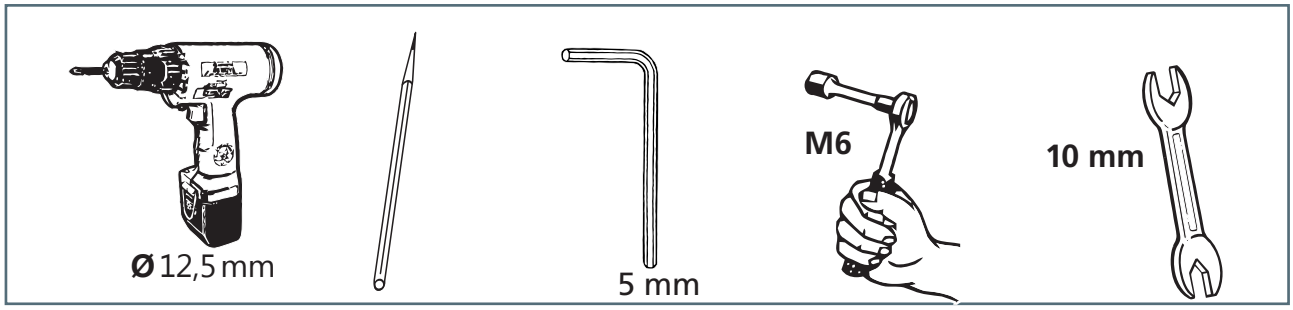

1 **16H4036.1** (16H5036.1) **1 x**

2 005898

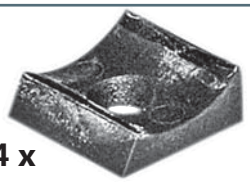

4 x

3 005817

2x

a	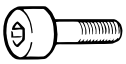	M6 x 25; 912 Zn	**4x**
b		M6; 934 Zn	**2x**
c		Ø 6,4; 9021 Zn	**2x**
d		Ø 6; 127 Zn	**2x**
e		M6; Geto Well	**2x**

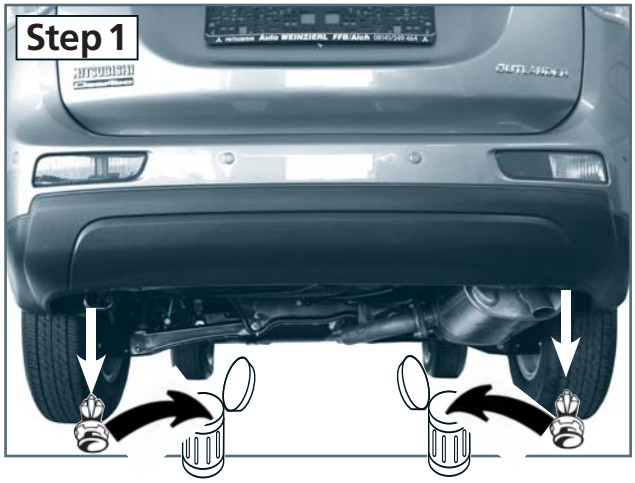

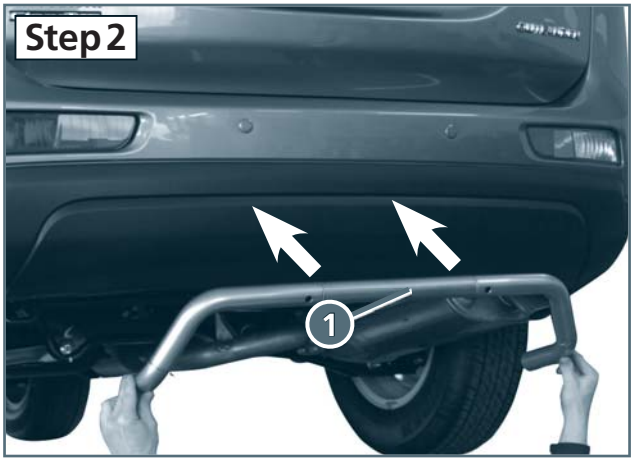

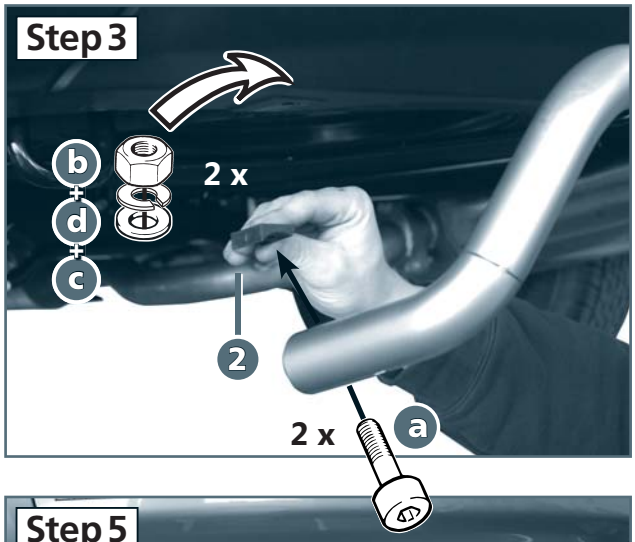

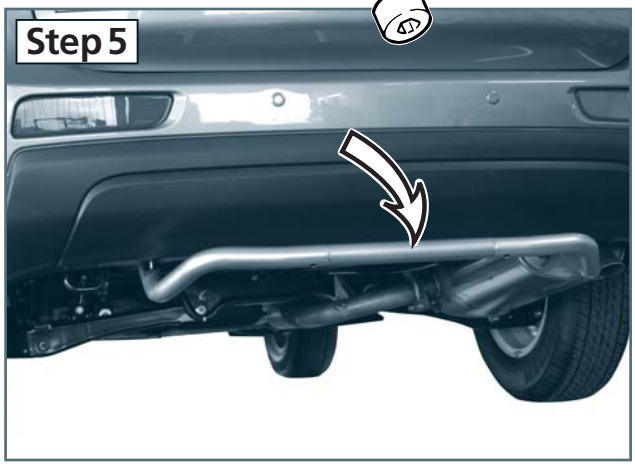

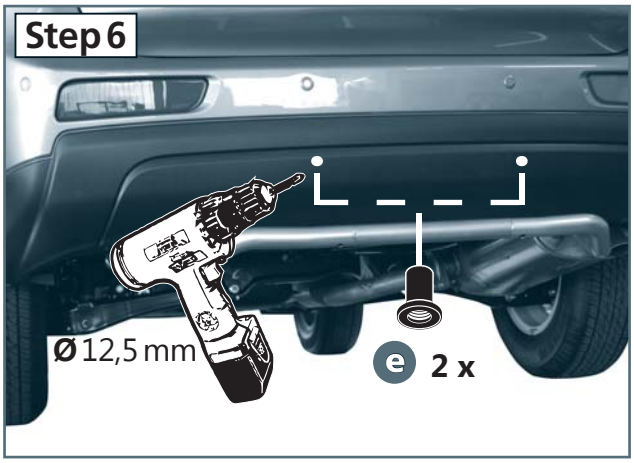

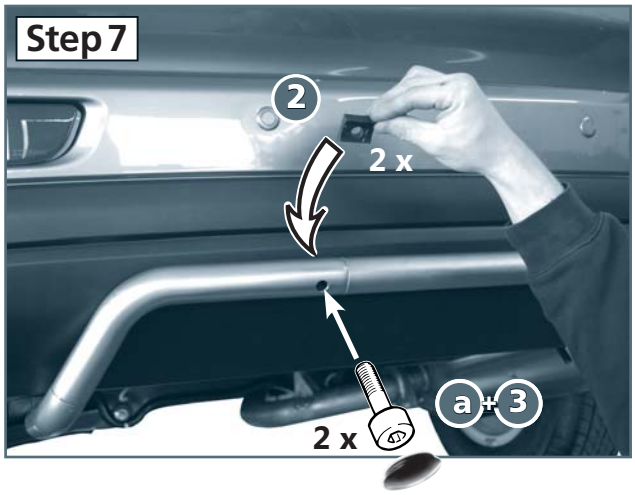

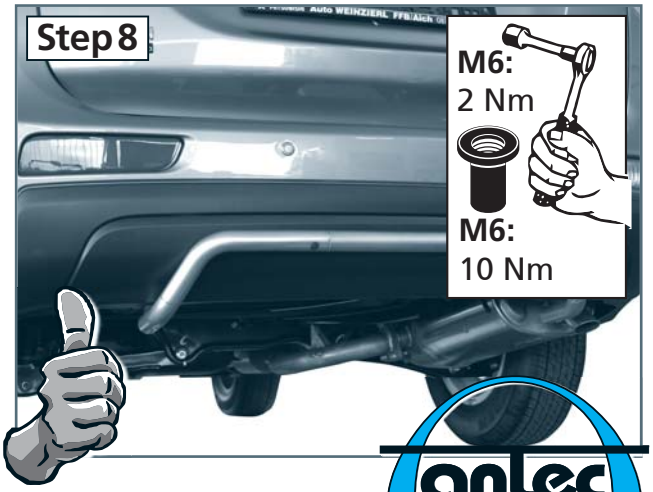

Revision 1: 03.05.2013

www.antec-online.de