			Art.-Nr.
Galloper Modell 1998	**Heckstoßstange**	Edelstahl poliert	1384037
		Stahl schwarz	1385037

Lieferumfang:

Anzahl	Bezeichnung	Art.-Nr.
1 St.	Heckstoßstange	1384037.1 / 1385037.1

Normteile: Originalschrauben vom Fahrzeug verwenden

			Art.-Nr.
Galloper Modell 1998	**Lampenschutzgitter hinten** für 1384036 und 1384037	Alu silber	1384008
		Alu schwarz	1385008

Lieferumfang:

Anzahl	Bezeichnung	Art.-Nr.
2 St.	Lampenschutzgitter hinten rechts u. links	1384008.1 / 1385008.1

Normteile:

Anzahl	Bezeichnung	DIN-Nr.
2 St.	Rändelschraube mit Kunststoff M5 x 15	- - - - - -

			Art.-Nr.	MMC-Nr.
Galloper Modell 1998	**Heckstoßstange mit Lampenschutzgitter hinten**	Edelstahl poliert	1384137	Z 3647137
		Stahl schwarz	1385137	- - - - - - - -

Lieferumfang:

Anzahl	Bezeichnung	Art.-Nr.
1 St.	Heckstoßstange	1384037.1 / 1385037.1
2 St.	Lampenschutzgitter hinten rechts u. links	1384008.1 / 1385008.1

Normteile:

Anzahl	Bezeichnung	DIN-Nr.
2 St.	Rändelschraube mit Kunststoff M5 x 15	- - - - - -

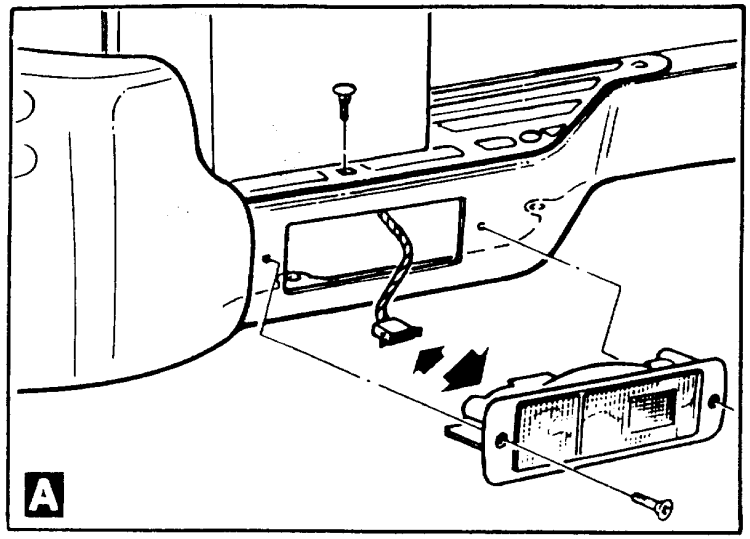

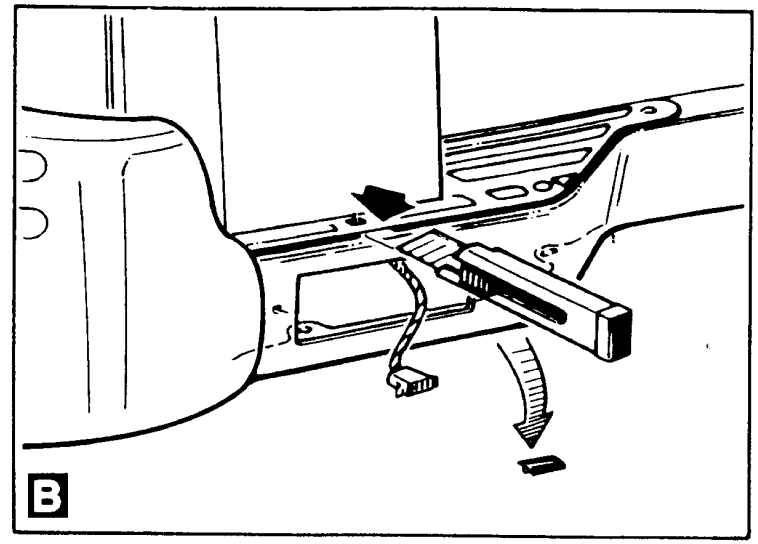

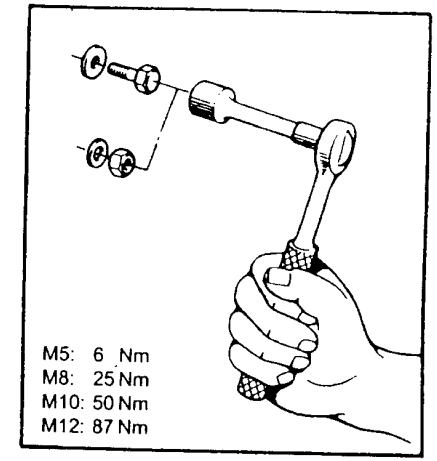

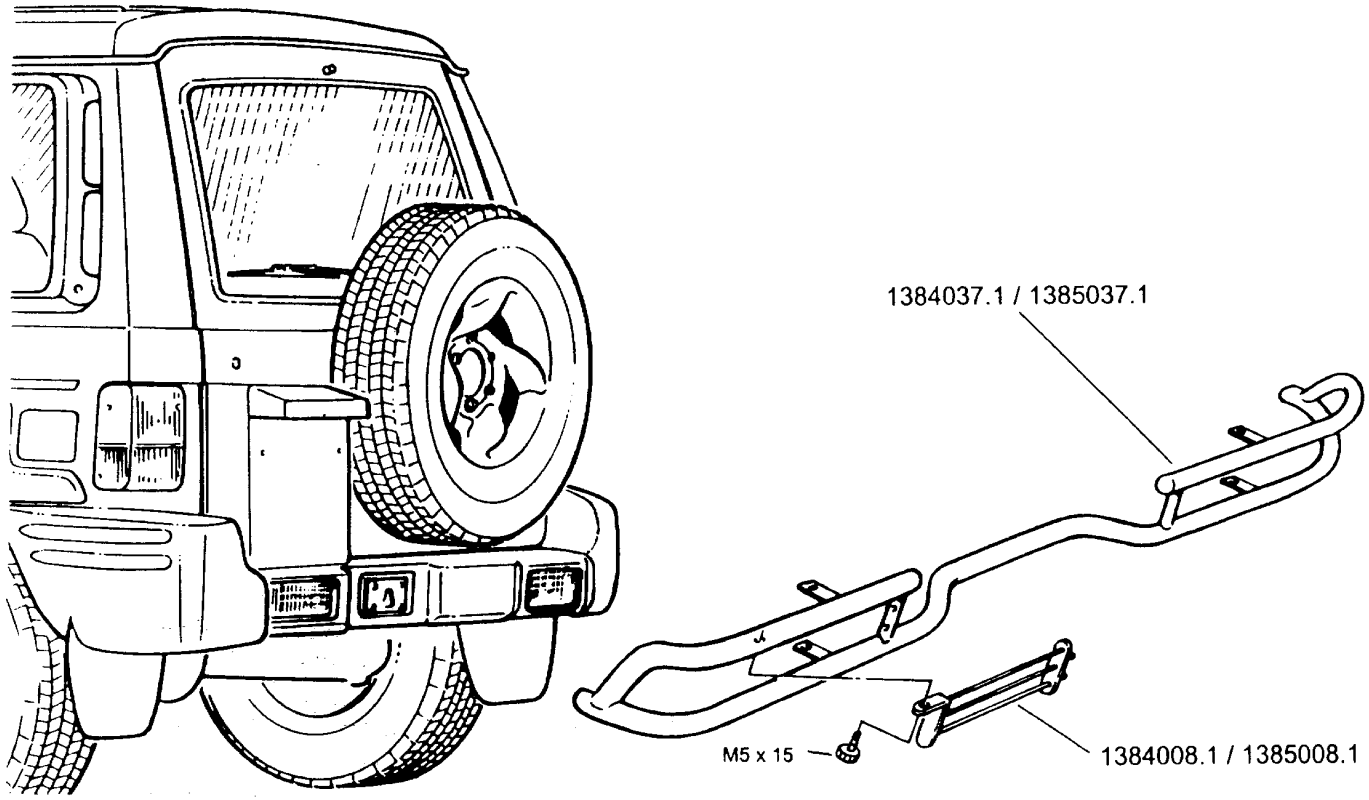

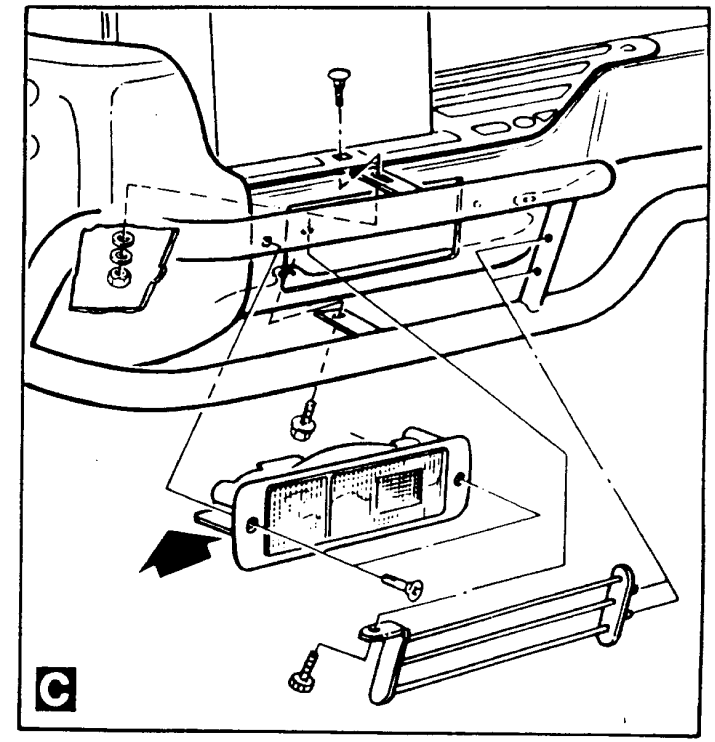

Revision 2: 11.09.98

ANTEC Fahrzeugtechnik GmbH
Dahlienweg 4, D-82237 Wörthsee
Tel.+49 (0 8143) - 93 20 0
Fax.+49 (0 8143) - 93 20 49

MONTAGEANLEITUNG
Galloper
Modell 1998

Heckstoßstange (ohne Lampenschutzgitter)	**Edelstahl / Stahl schwarz**	**1384037 / 1385037**
Heckstoßstange (mit Lampenschutzgitter)	**Edelstahl / Stahl schwarz**	**1384137 / 1385137**
Lampenschutzgitter hinten (für 1384036 und 1384037)	**Alu silber / Alu schwarz**	**1384008 / 1385008**