			Art.-Nr.	MMC-Nr.
Mitsubishi	**Frontschutzbügel RS60 Standard**	Edelstahl poliert	1304100	Z1743013
Pajero GL	(Pajero-Schriftzug)	Stahl schwarz	1305100	----------
und GLX	**Frontschutzbügel Bully Ø 70**	Edelstahl poliert	1304111	Z1743130
Modell 1998	(Pajero-Schriftzug)	Stahl schwarz	1305111	Z1743131
	Anbausatz f. RS60 Standard + Bully	Stahl schwarz	1305052	Z1743052

			Art.-Nr.	MMC-Nr.
Mitsubishi	**Frontschutzbügel RS60 Standard**	Edelstahl poliert	1304201	----------
Montero GL	(Montero-Schriftzug)	Stahl schwarz	1305201	----------
und GLX	**Frontschutzbügel Bully Ø 70**	Edelstahl poliert	1304211	----------
Modell 1998	(Montero-Schriftzug)	Stahl schwarz	1305211	----------
	Anbausatz f. RS60 Standard + Bully	Stahl schwarz	1305052	Z1743052

Lieferumfang:

	Anzahl	Bezeichnung	Art.-Nr.
	1 St.	Rohrbügel RS60 Standard	1304100.1 / 1305100.1
oder	1 St.	Rohrbügel RS60 Standard	1304201.1 / 1305201.1
oder	1 St.	Rohrbügel Bully Ø70	1304111.1 / 1305111.1
oder	1 St.	Rohrbügel Bully Ø70	1304211.1 / 1305211.1

Lieferumfang: Anbausatz: 1305052

Anzahl	Bezeichnung	Art.-Nr.
1 St.	Halter oben rechts	1305022 (nicht montieren)
1 St.	Halter oben links	1305021 (nicht montieren)
2 St.	Halter oben rechts u. links (FSB – GL / GLX)	1305064
2 St.	Halter unten	1305023
2 St.	Lampenhalter für RS60	1305025
2 St.	Lampenhalter für Bully Ø 70	1305056

Normteile:

Anzahl	Bezeichnung	DIN-Nr.
2 St.	Sechskantschraube M10 x 1,25 x 40	960 Zn (Art.Nr.:0601040)
2 St.	Sechskantschraube M10 x 20	933 A2
2 St.	Sechskantschraube M12 x 25	933 Zn
6 St.	Sechskantmutter M10	934 A2
10 St.	Scheibe Ø 10,5	125 A2
2 St.	Scheibe Ø 13	125 Zn
6 St.	Federring Ø 10	127 A2
2 St.	Federring Ø 12	127 Zn
6 St.	Kunststoffkappe SW 17 mm	- - - - -

			Art.-Nr.	MMC-Nr.
Mitsubishi				
Pajero GL	**Lampenschutzgitter vorne**	Alu silber	1304109	Z1747010
und GLX		Alu schwarz	1305109	Z1747011
Modell 1998				

Lieferumfang:

Anzahl	Bezeichnung	Art.-Nr.
1 St.	Lampenschutzgitter vorne links	1304109 L / 1305109 L
1 St.	Lampenschutzgitter vorne rechts	1304109 R / 1305109 R

Normteile:

Anzahl	Bezeichnung	DIN-Nr.
8 St.	Gefu -2- Sechskantschraube M5 x 16	7500 Zn
1 St.	Spiralbohrer Ø 4,2 mm	

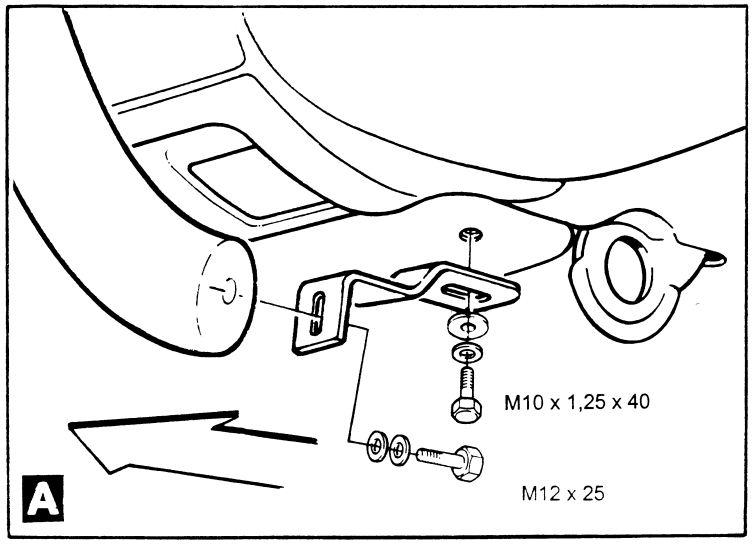

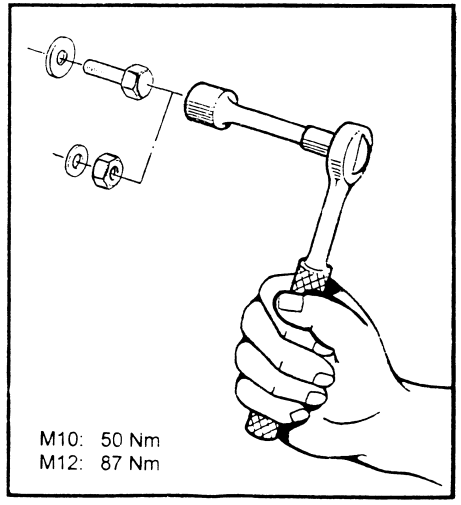

1305052
1305023
1305064
1305056
1305025

PAJERO: 1304111.1 / 1305111.1
MONTERO: 1304211.1 / 1305211.1

PAJERO: 1304100.1 / 1305100.1
MONTERO: 1304201.1 / 1305201.1

1304109 L / 1305109 L
1304109 R / 1305109 R

M10 x 20

M5 x 16

Ø 4,2 mm

Revision 3: 17.11.98

ANTEC Fahrzeugtechnik GmbH
Dahlienweg 4, D-82237 Wörthsee
Tel.+49 (0 8143) - 93 20 0
Fax.+49 (0 8143) - 93 20 49

MONTAGEANLEITUNG
Mitsubishi
Pajero GL / GLX - Modell 1998
Montero GL / GLX- Modell 1998

Frontschutzbügel RS60 Standard	Pajero	Edelstahl / Stahl schwarz	1304100 / 1305100
Frontschutzbügel RS60 Standard	Montero	Edelstahl / Stahl schwarz	1304201 / 1305201
Frontschutzbügel Bully Ø 70	Pajero	Edelstahl / Stahl schwarz	1304111 / 1305111
Frontschutzbügel Bully Ø 70	Montero	Edelstahl / Stahl schwarz	1304211 / 1305211
Anbausatz f. RS60 Standard + Bully		Stahl schwarz	1305052
Lampenschutzgitter vorne		Alu silber / Alu schwarz	1304109 / 1305109