Revision 2: 30.06.2006

# PACKLISTE

| | | | Art.-Nr. |
|---|---|---|---|
| **Suzuki Grand Vitara ab Modell 2006** | **Heckeckenschutz kurz 42** (Einzelrohr) (3-türer) | Edelstahl poliert | 10P4033 |
| | | Stahl schwarz | 10P5033 |

## Lieferumfang:

| Anzahl | Bezeichnung | Art.-Nr. |
|---|---|---|
| 1 St. | Heckeckenschutz kurz, Einzelrohr, rechts | 10P4033.1 / 10P5033.1 |
| 1 St. | Heckeckenschutz kurz; Einzelrohr, links | 10P4033.2 / 10P5033.2 |
| 4 St. | Unterlegblech | 1525039 |

## Normteile:

| Anzahl | Bezeichnung | DIN-Nr. |
|---|---|---|
| 2 St. | Sechskantschraube M6 x 20 | 933 Zn |
| 4 St. | Sechskantschraube M8 x 25 | 933 Zn |
| 4 St. | Sechskantmutter M8, selbstsichernd | 985 A2 |
| 2 St. | Scheibe Ø 6,4 | 9021 Zn |
| 8 St. | Scheibe Ø 8,4 | 9021 Zn |
| 2 St. | Federring Ø 6 | 127 Zn |

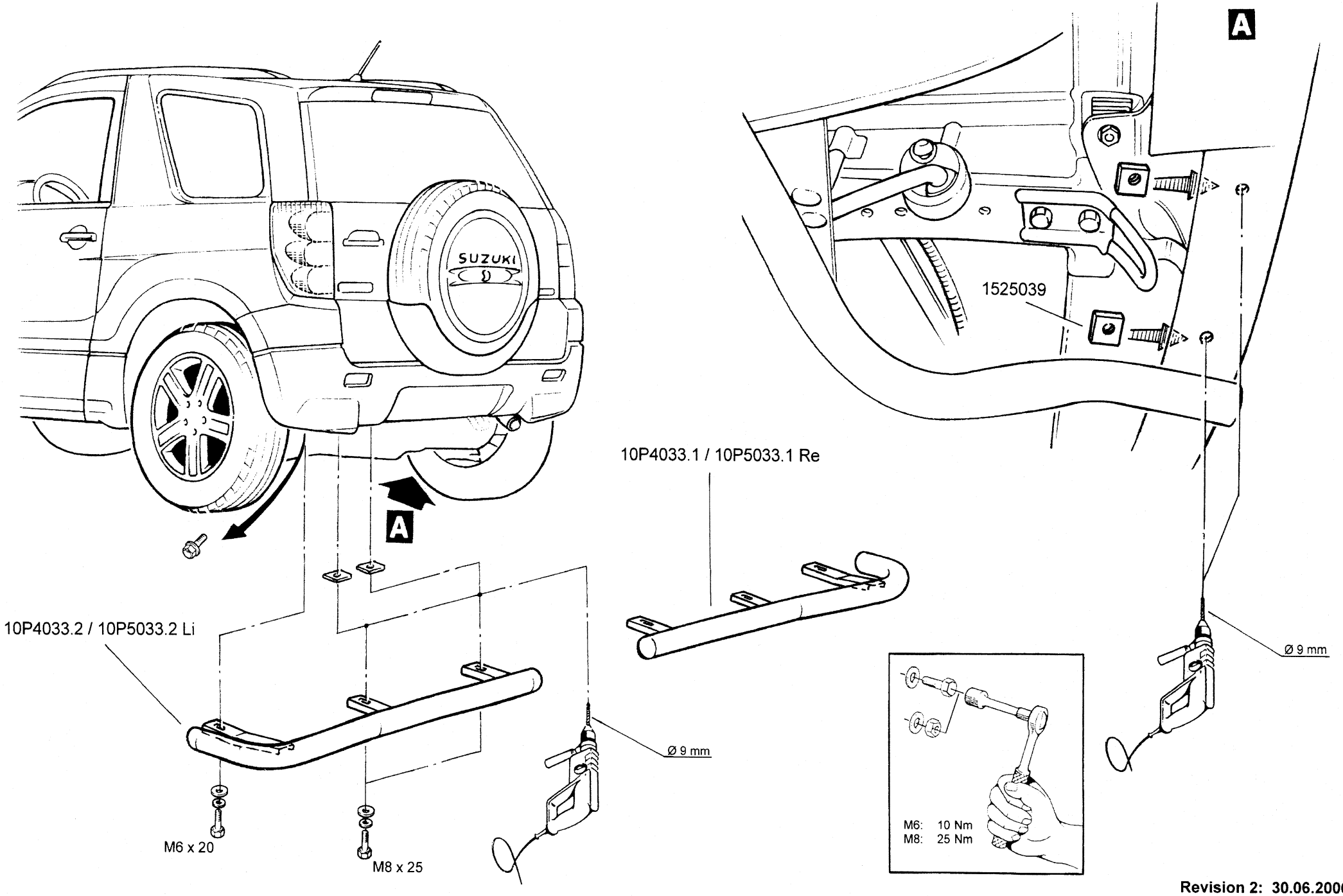


**Revision 2: 30.06.2006**

ANTEC Fahrzeugtechnik GmbH
Herrschinger Str. 54, D-82266 Inning
Tel.+49 (0 8143) - 93 20 0
Fax.+49 (0 8143) - 93 20 49

**MONTAGEANLEITUNG**
**Suzuki Grand Vitara**
**ab Modell 2006**

**Heckeckenschutz kurz 42** (Einzelrohr)(3-Türer) **Edelstahl poliert / Stahl schwarz** **10P4033 / 10P5033**